AMBYENTA

...kroz život zajedno...

www.ambyenta.com

UPUTSTVO ZA MONTAŽU

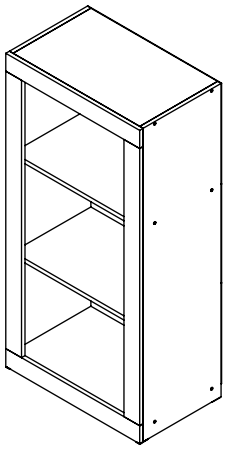

Otvorena polica "3P"

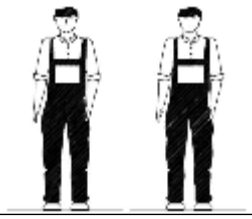

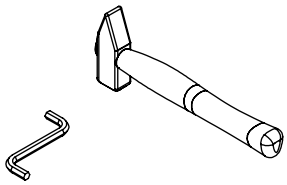

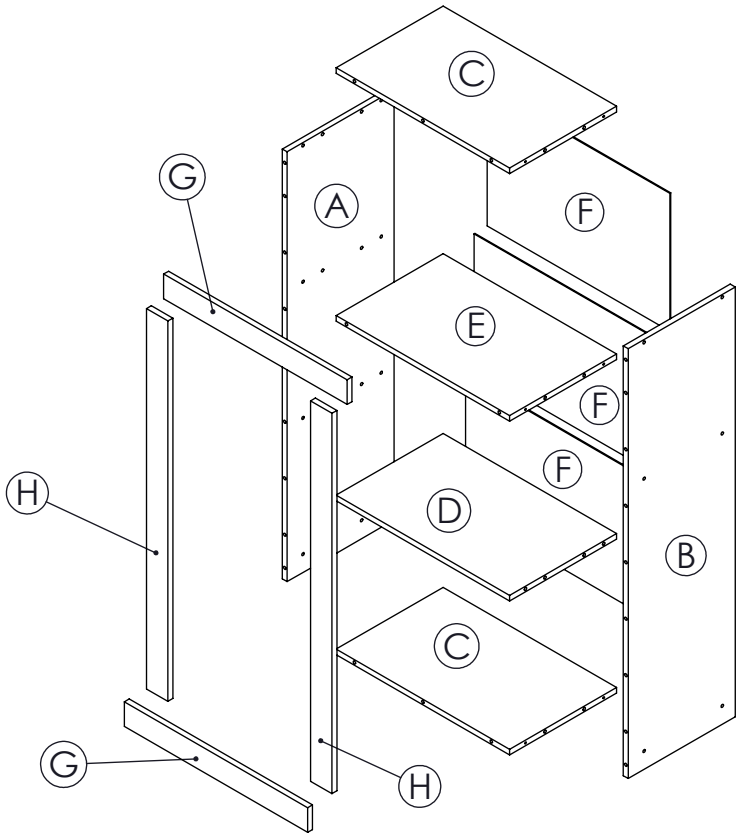

1 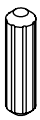 Drvena tipla L-32 44 kom	2 Vijak 6.3x50 12 kom	3 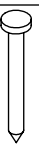 Ekser 50 kom	4 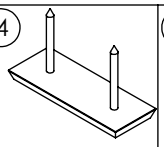 Podloška s ekerima 4 kom	5 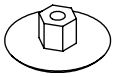 Kapa za vijak 2, 12 kom	6 Ljepilo, bočica 1 kom		

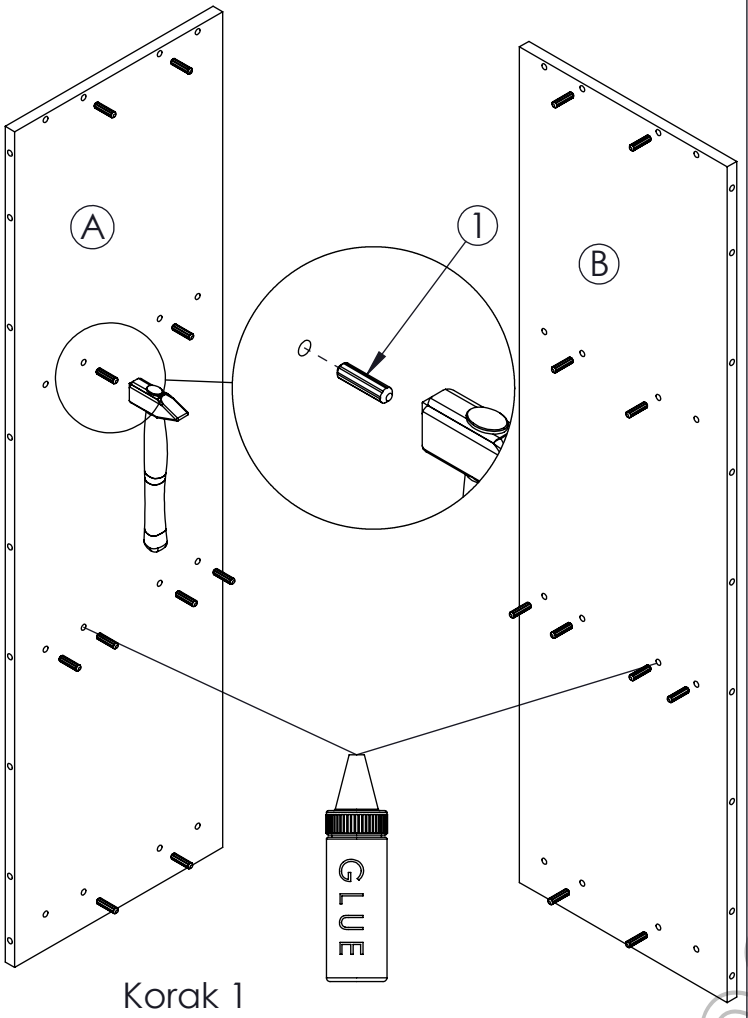

Korak 1

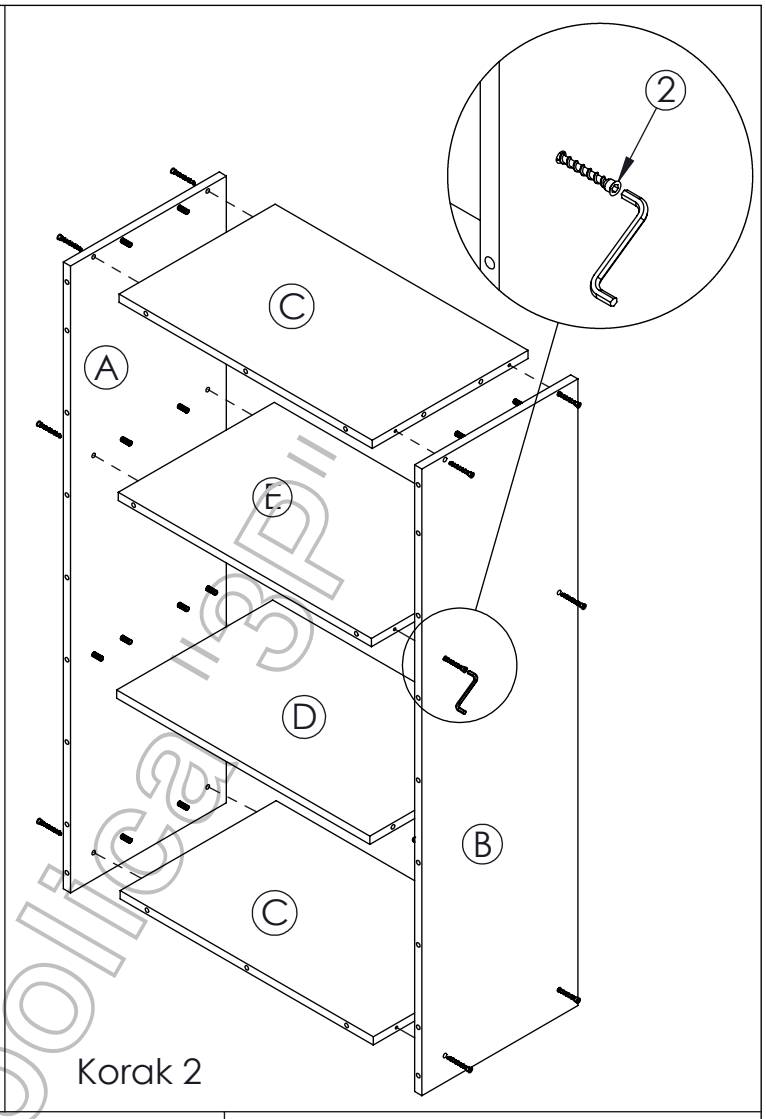

Korak 2

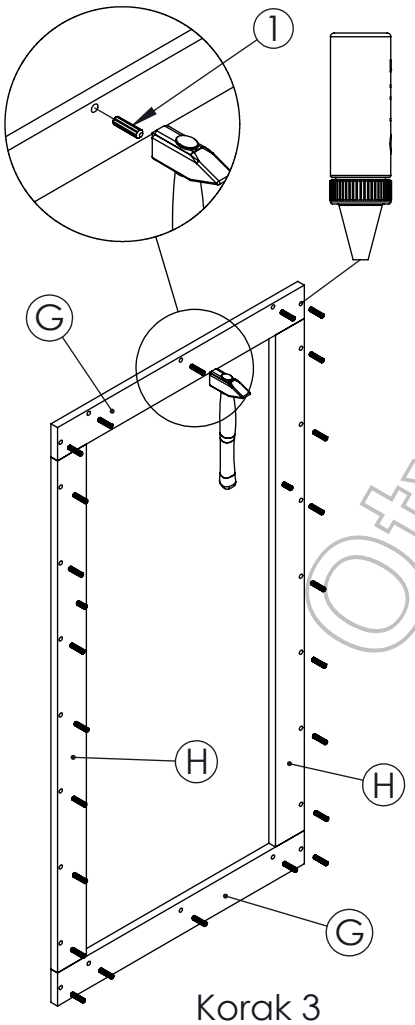

Korak 3

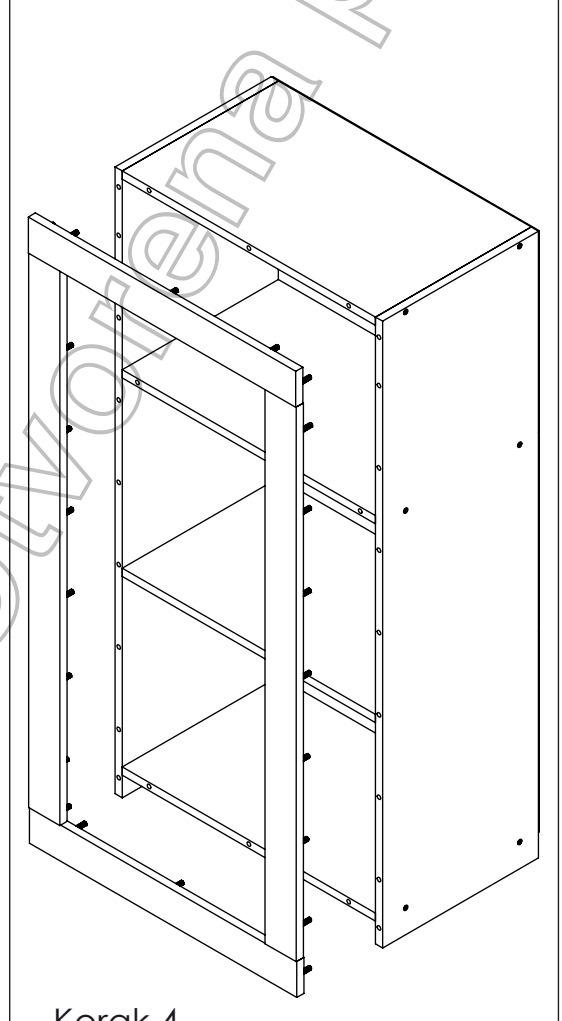

Korak 4

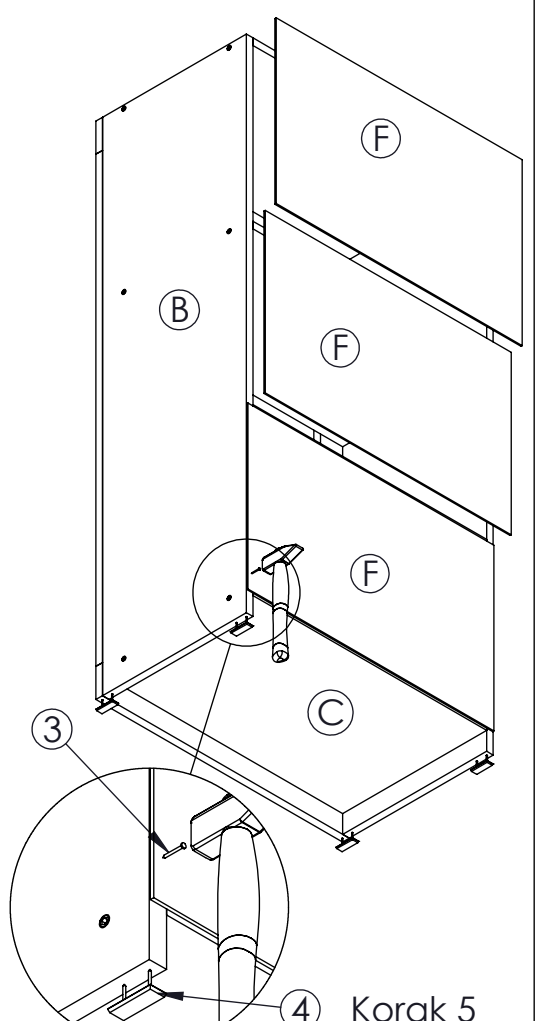

Korak 5

Otvorena polica 15P